L410.B56.125
Roulettes fixes
Roulette pour matériel de manutention

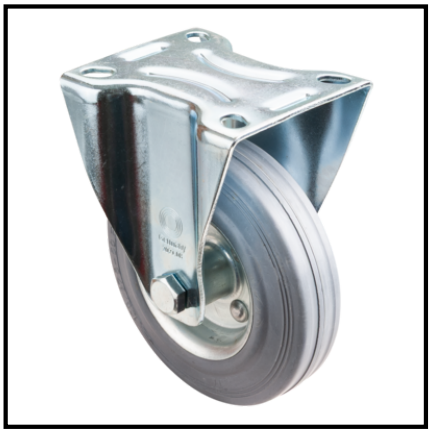

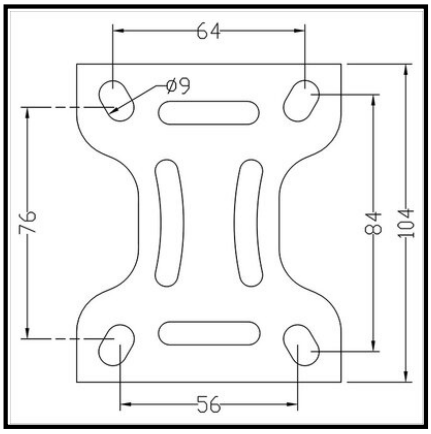

EAN 4021885021641

Données techniques

Ø roue	125 mm
Capacité de charge	100 kg
Matière du bandage	Caoutchouc gris
Hauteur	155 mm
Roulement	Roulement à rouleaux
Entraxes de fixation	84x64/76x56 mm
Dimensions platine	105x80 mm
Largeur de roue	37 mm
Corps de roue	Jante en acier
Ø trou de fixation	9 mm
Fixation	Platine à visser
Quantité d'emballage	1

Résistance au roulement	●●●
Résistance à l'usure	●●●
Protection du sol	●●●●

Copyright 03.11.2026 I **Pegasus France Roues et Roulettes SAS** I www.pegasus-motion.com

Les illustrations, dessins, dimensions, etc. sont sujets à modification et ne sont donc pas contractuels.