pegasus
Reliability in Motion

L420.B45.100
Ruota con supporti girevoli con freno totale
Rullo di trasporto

EAN 4021885024734



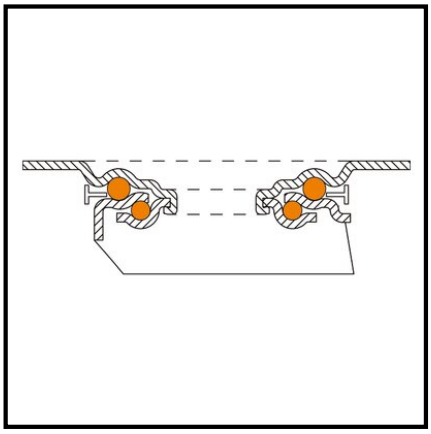

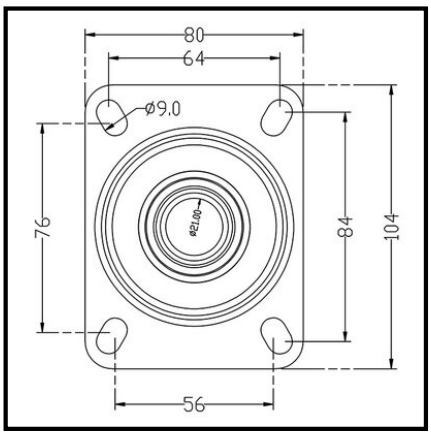

Technical data

Ø Ruota	
Capacità di carico	
Rivestimento	Gomma nera
Altezza totale	
Tipo di scorrimento	Cuscinetto a rullini
Distanza dei fori per le viti	
Dimensioni del piatto	
Larghezza ruota	
Corpo ruota	Materiale sintetico
Proiezione	
Ø foro per la vite	
Fissaggio	Piastra da avvitare
Quantità per confezione	1

Resistenza al rotolamento	● ●
Resistenza all'usura	● ●
protezione del pavimento	● ●

Copyright 28.04.2026 I **Pegasus Italia Ruote e Supporti SRL** I www.pegasus-motion.com

Le illustrazioni, i disegni, le dimensioni ecc. sono soggetti a modifiche e non sono quindi vincolanti.