LS410.B60.125
Roulettes fixes
Roulette pour matériel de manutention

EAN 4021885083281



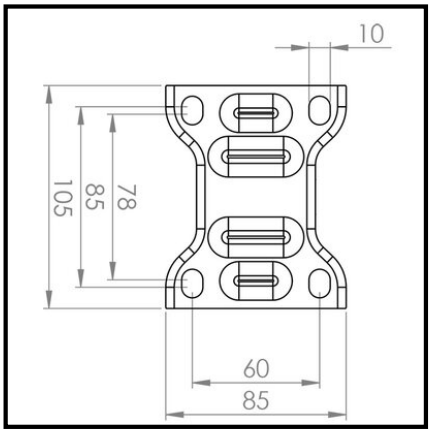

Données techniques

Ø roue	125 mm
Matière du bandage	Caoutchouc élastique noir
Hauteur	155 mm
Roulement	Roulement à rouleaux
Entraxes de fixation	80x55/60 mm
Dimensions platine	115x85 mm
Largeur de roue	45 mm
Corps de roue	Plastique
Ø trou de fixation	9 mm
Fixation	Platine à visser
Capacité de charge	200 kg
Quantité d'emballage	1

Résistance au roulement	●●●●
Résistance à l'usure	●●●●
Protection du sol	●●●●●

Copyright 03.11.2026 I **Pegasus France Roues et Roulettes SAS** I www.pegasus-motion.com

Les illustrations, dessins, dimensions, etc. sont sujets à modification et ne sont donc pas contractuels.