LB520.B10.125
Roulette pivotante avec dispositif de blocage
Roulette pour matériel de manutention



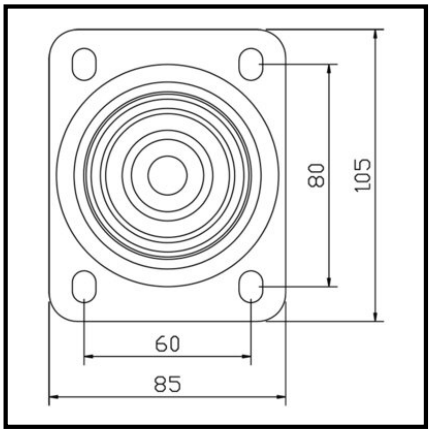

EAN 4021885103521

Données techniques

Ø roue	125 mm
Capacité de charge	250 kg
Matière du bandage	Plastique
Hauteur	157 mm
Roulement	Roulement à rouleaux
Entraxes de fixation	80x60 mm
Dimensions platine	105x85 mm
Largeur de roue	34 mm
Corps de roue	Plastique
Déport	36 mm
Ø trou de fixation	9 mm
Fixation	Platine à visser
Quantité d'emballage	1

Résistance au roulement	●●●●●
Résistance à l'usure	●●●●●
Protection du sol	●

Copyright 11.05.2026 | **Pegasus France Roues et Roulettes SAS** | www.pegasus-motion.com

Les illustrations, dessins, dimensions, etc. sont sujets à modification et ne sont donc pas contractuels.