S63-A12-419-449
Rouleaux porteurs tubulaires
Rouleaux porteurs tubulaires en plastique bleu

EAN 4021885111526

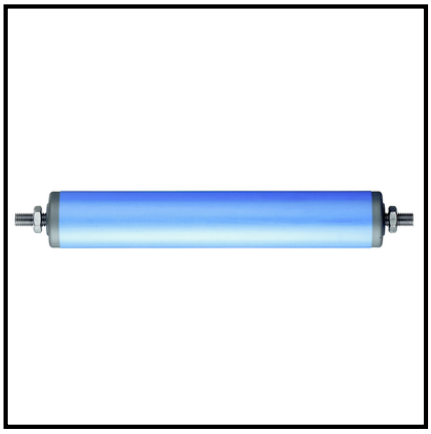

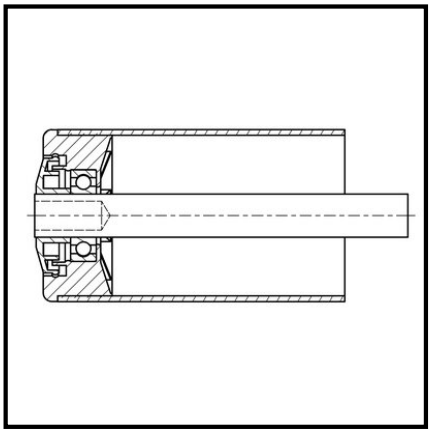

Données techniques

Ø extérieur du tube	63x3 mm
Longueur de montage	419 mm
Capacité de charge	50 kg
Variantes d'essieu	A12 mm
Longueur du rouleau	400 mm
Longueur de l'essieu	449 mm
Quantité d'emballage	1

Copyright 28.04.2026 I **Pegasus France Roues et Roulettes SAS** I www.pegasus-motion.com

Les illustrations, dessins, dimensions, etc. sont sujets à modification et ne sont donc pas contractuels.