# B15.105
# Roues
# Roue en plastique



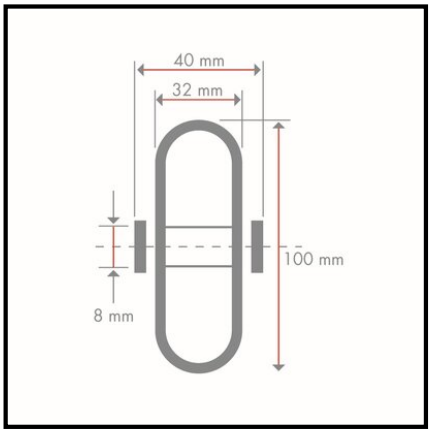


**EAN 4021885124014**

## Données techniques

| | |
|---|---|
| **Ø roue** | 100 mm |
| **Capacité de charge** | 330 kg |
| **Roulement** | Roulement à billes |
| **Largeur de roue** | 32 mm |
| **Longueur du moyeu** | 40 mm |
| **Ø alésage de la roue** | 8 mm |
| **Matériau** | PA |
| **Matière du bandage** | Plastique blanc |
| **Corps de roue** | Plastique blanc |
| **Quantité d'emballage** | 1 |

| | |
|---|---|
| **Résistance au roulement** | ●●●●● |
| **Résistance à l'usure** | ●●●●● |
| **Protection du sol** | ● |

Copyright 28.04.2026 | **Pegasus France Roues et Roulettes SAS** | www.pegasus-motion.com

Les illustrations, dessins, dimensions, etc. sont sujets à modification et ne sont donc pas contractuels.