B90.101
Roues
Roue en polyuréthane



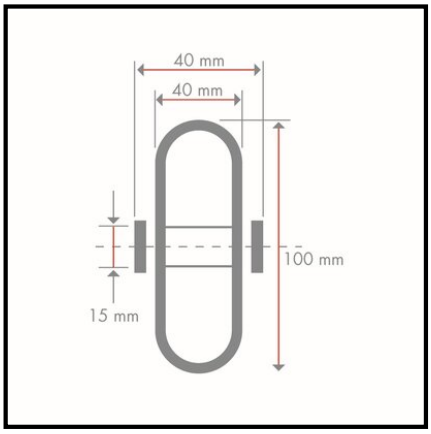

EAN 4021885077716

Données techniques

Ø roue	100 mm
Capacité de charge	280 kg
Matière du bandage	Polyuréthane moulé Prothane® 95 +/- 3 Shore A
Roulement	Roulement à billes
Largeur de roue	40 mm
Longueur du moyeu	40 mm
Corps de roue	Aluminium
Ø alésage de la roue	15 mm
Dureté Shore	95 Shore A
Quantité d'emballage	1

Résistance au roulement	●●●●●
Résistance à l'usure	●●●●●
Protection du sol	●●

Copyright 28.04.2026 | **Pegasus France Roues et Roulettes SAS** | **www.pegasus-motion.com**

Les illustrations, dessins, dimensions, etc. sont sujets à modification et ne sont donc pas contractuels.