# B90.101
# Ruote
# Ruota in poliuretano

## EAN 4021885077716



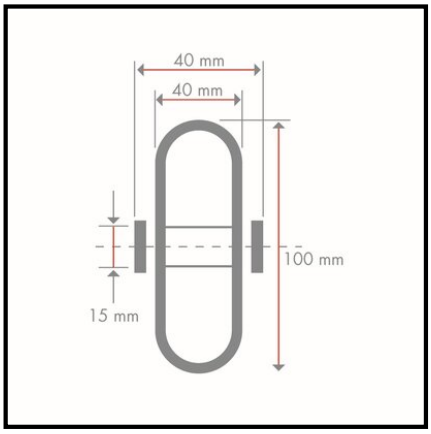


## Technical data

| | |
|---|---|
| **Ø Ruota** | |
| **Capacità di carico** | |
| **Rivestimento** | Poliuretano colato Prothane® 95 +/-3 Shore A |
| **Tipo di scorrimento** | Cuscinetto a sfere |
| **Larghezza ruota** | |
| **Lunghezza del mozzo** | |
| **Corpo ruota** | Alluminio |
| **Ø foro asse/foro** | |
| **Durezza Shore** | |
| **Quantità per confezione** | 1 |

| | |
|---|---|
| **Resistenza al rotolamento** | ●● |
| **Resistenza all'usura** | ●● |
| **protezione del pavimento** | ●● |

Copyright 28.04.2026 I **Pegasus Italia Ruote e Supporti SRL** I www.pegasus-motion.com

Le illustrazioni, i disegni, le dimensioni ecc. sono soggetti a modifiche e non sono quindi vincolanti.