C120.A80.081
Roulette pivotante avec dispositif de blocage
Roulette d'appareil lourd

EAN 4021885108335



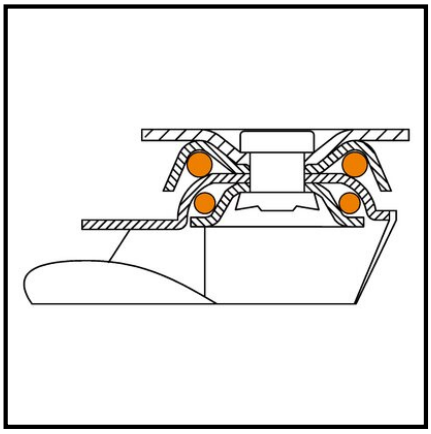

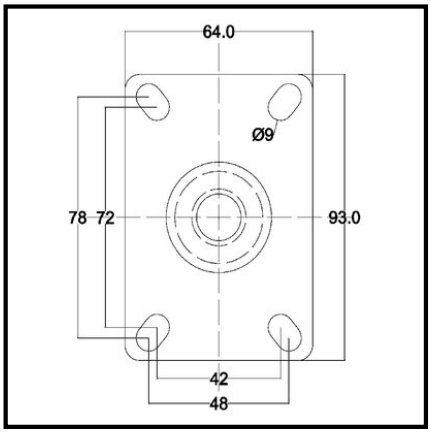

Données techniques

Ø roue	80 mm
Capacité de charge	80 kg
Matière du bandage	caoutchouc thermoplastique gris
Hauteur	115 mm
Roulement	Moyeu lisse
Entraxes de fixation	74x44 mm
Dimensions platine	94x64 mm
Largeur de roue	21 mm
Corps de roue	Plastique
Déport	27 mm
Ø trou de fixation	8.4 mm
Fixation	Platine à visser
Quantité d'emballage	1

Résistance au roulement	●●●●
Résistance à l'usure	●●●●
Protection du sol	●●●

Copyright 28.04.2026 | **Pegasus France Roues et Roulettes SAS** | www.pegasus-motion.com

Les illustrations, dessins, dimensions, etc. sont sujets à modification et ne sont donc pas contractuels.