pegasus
Reliability in Motion

C102.A89.150
Ruota con supporto girevole
Ruote con supporto istituzionale



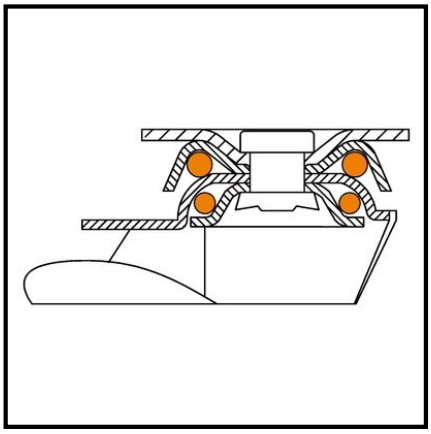

EAN 4021885110574

Technical data

Ø Ruota	
Capacità di carico	
Rivestimento	gomma termoplastica grigia, elettro-conduttiva
Altezza totale	
Tipo di scorrimento	Cuscinetto a sfere
Larghezza ruota	
Corpo ruota	Materiale sintetico
Proiezione	
Perno/perno	
Fissaggio	Codolo
Quantità per confezione	1

Resistenza al rotolamento	● ●
Resistenza all'usura	● ●
protezione del pavimento	● ●

Copyright 28.04.2026 I **Pegasus Italia Ruote e Supporti SRL** I www.pegasus-motion.com

Le illustrazioni, i disegni, le dimensioni ecc. sono soggetti a modifiche e non sono quindi vincolanti.