B40.250
Roues
Roue en caoutchouc

EAN 4021885032623



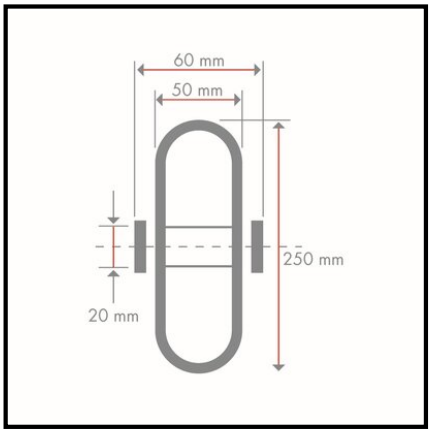

Données techniques

Ø roue	250 mm
Capacité de charge	250 kg
Matière du bandage	Caoutchouc noir
Roulement	Moyeu lisse
Largeur de roue	50 mm
Longueur du moyeu	60 mm
Corps de roue	Plastique noir
Ø alésage de la roue	20 mm
Quantité d'emballage	1

Résistance au roulement	●●●
Résistance à l'usure	●●●
Protection du sol	●●●●

Copyright 28.04.2026 | **Pegasus France Roues et Roulettes SAS** | **www.pegasus-motion.com**

Les illustrations, dessins, dimensions, etc. sont sujets à modification et ne sont donc pas contractuels.