LSS400.B15.126
Roulettes pivotantes
Roulette pour matériel de manutention

EAN 4021885122751



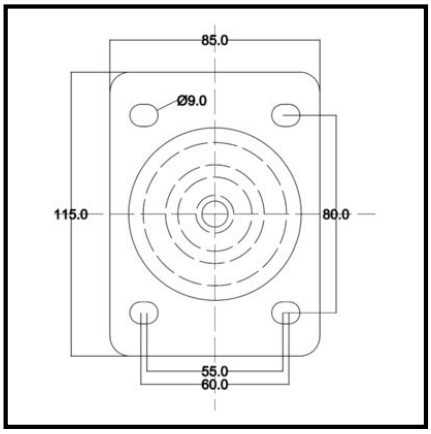

Données techniques

Ø roue	125 mm
Capacité de charge	300 kg
Matière du bandage	Plastique
Hauteur	166 mm
Roulement	Roulement à billes
Entraxes de fixation	105x75/80 mm
Dimensions platine	135x110 mm
Largeur de roue	50 mm
Corps de roue	Plastique
Déport	50 mm
Ø trou de fixation	12 mm
Fixation	Platine à visser
Quantité d'emballage	1

Résistance au roulement	●●●●●
Résistance à l'usure	●●●●●
Protection du sol	●

Copyright 11.05.2026 | **Pegasus France Roues et Roulettes SAS** | www.pegasus-motion.com

Les illustrations, dessins, dimensions, etc. sont sujets à modification et ne sont donc pas contractuels.