L400.B10.125
Roulettes pivotantes
Roulette pour matériel de manutention

EAN 4021885009328



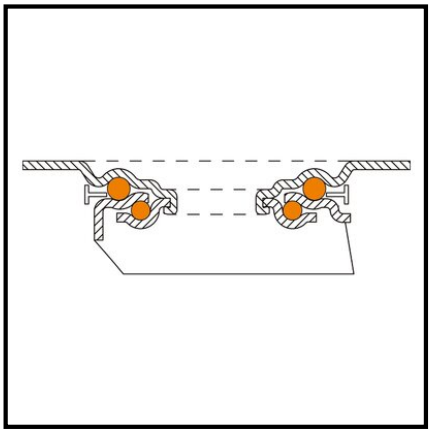

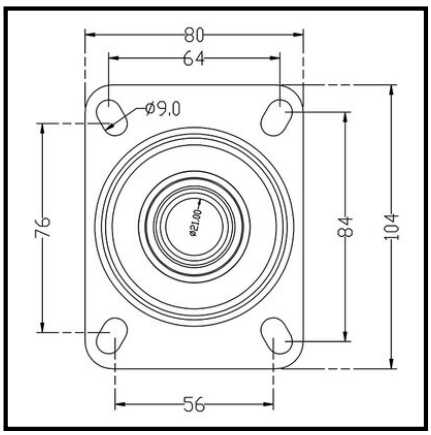

Données techniques

Ø roue	125 mm
Capacité de charge	175 kg
Matière du bandage	Plastique
Hauteur	155 mm
Roulement	Roulement à rouleaux
Entraxes de fixation	84x64/76x56 mm
Dimensions platine	105x80 mm
Largeur de roue	34 mm
Corps de roue	Plastique
Déport	34 mm
Ø trou de fixation	9 mm
Fixation	Platine à visser
Quantité d'emballage	1

Résistance au roulement	●●●●●
Résistance à l'usure	●●●●●
Protection du sol	●

Copyright 28.04.2026 | **Pegasus France Roues et Roulettes SAS** | www.pegasus-motion.com

Les illustrations, dessins, dimensions, etc. sont sujets à modification et ne sont donc pas contractuels.