402
Galoppini
Tubolare azionato in acciaio zincato per trasportatori

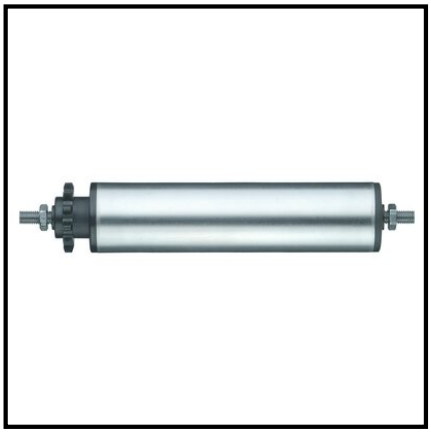

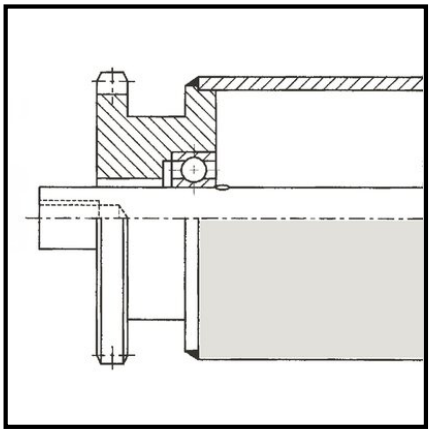

Technical data

Ø tubo esterno	
Quantità per confezione	1

Copyright 28.04.2026 I **Pegasus Italia Ruote e Supporti SRL** I www.pegasus-motion.com

Le illustrazioni, i disegni, le dimensioni ecc. sono soggetti a modifiche e non sono quindi vincolanti.