# L400.B10.080
# Roulettes pivotantes
# Roulette pour matériel de manutention

## EAN 4021885019563



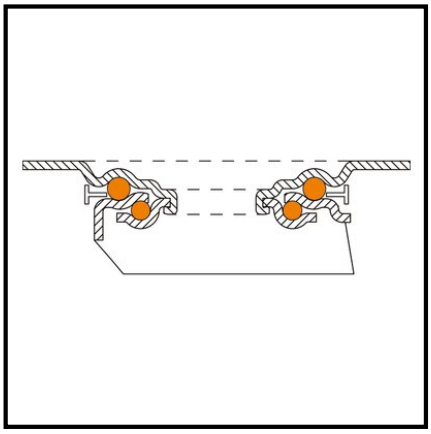

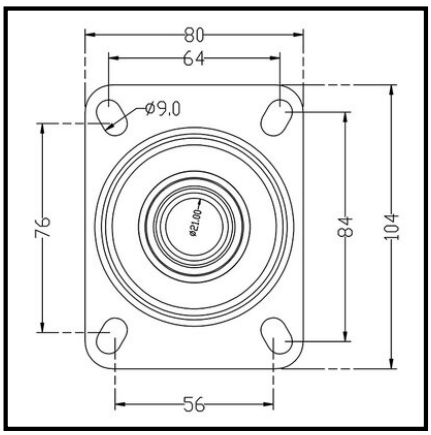


## Données techniques

| | |
|---|---|
| **Ø roue** | 80 mm |
| **Capacité de charge** | 125 kg |
| **Matière du bandage** | Plastique |
| **Hauteur** | 105 mm |
| **Roulement** | Roulement à rouleaux |
| **Entraxes de fixation** | 84x64/76x56 mm |
| **Dimensions platine** | 104x80 mm |
| **Largeur de roue** | 30 mm |
| **Corps de roue** | Plastique |
| **Déport** | 34 mm |
| **Ø trou de fixation** | 9 mm |
| **Fixation** | Platine à visser |
| **Quantité d'emballage** | 1 |

| | |
|---|---|
| **Résistance au roulement** | ●●●●● |
| **Résistance à l'usure** | ●●●●● |
| **Protection du sol** | ● |

Copyright 28.04.2026 | **Pegasus France Roues et Roulettes SAS** | www.pegasus-motion.com

Les illustrations, dessins, dimensions, etc. sont sujets à modification et ne sont donc pas contractuels.