LS500.B61.101
Roulettes pivotantes
Roulette pour matériel de manutention



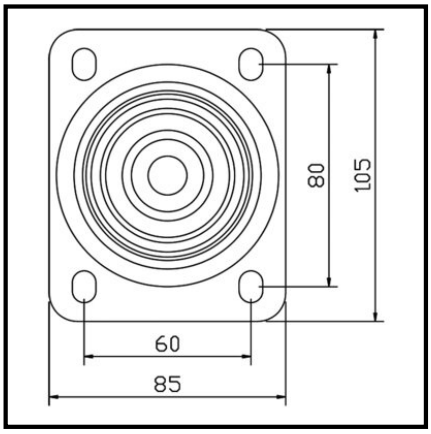

EAN 4021885110895

Données techniques

Ø roue	100 mm
Capacité de charge	200 kg
Matière du bandage	Caoutchouc élastique bleu
Hauteur	132 mm
Roulement	Roulement à rouleaux
Entraxes de fixation	80x60 mm
Largeur de roue	32 mm
Corps de roue	Plastique (100mm Ø avec pare-fil)
Déport	34 mm
Ø trou de fixation	9 mm
Fixation	Platine à visser
Dimensions platine	105x85 mm
Quantité d'emballage	1

Résistance au roulement	●●●●
Résistance à l'usure	●●●●
Protection du sol	●●●●●

Copyright 28.04.2026 | **Pegasus France Roues et Roulettes SAS** | **www.pegasus-motion.com**

Les illustrations, dessins, dimensions, etc. sont sujets à modification et ne sont donc pas contractuels.