B121.A85.075
Roulette pivotante avec dispositif de blocage
Roulette double

EAN 4021885029692



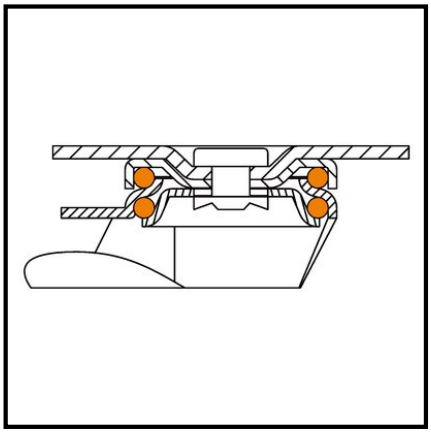

Données techniques

Ø roue	75 mm
Matière du bandage	caoutchouc thermoplastique gris
Hauteur	99 mm
Roulement	Roulement à billes
Ø trou central	10.2 mm
Largeur de roue	2x24 mm
Corps de roue	Plastique
Déport	33 mm
Fixation	Trou central
Capacité de charge	120 kg
Quantité d'emballage	1

Résistance au roulement	●●●●●
Résistance à l'usure	●●●●
Protection du sol	●●●

Copyright 28.04.2026 | **Pegasus France Roues et Roulettes SAS** | www.pegasus-motion.com

Les illustrations, dessins, dimensions, etc. sont sujets à modification et ne sont donc pas contractuels.