A300.A80.075
Roulettes pivotantes
Roulette d'appareil

EAN 4021885114183



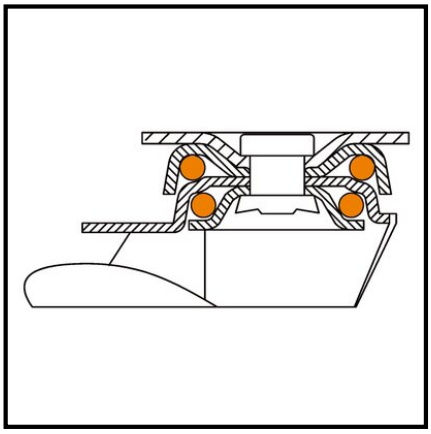

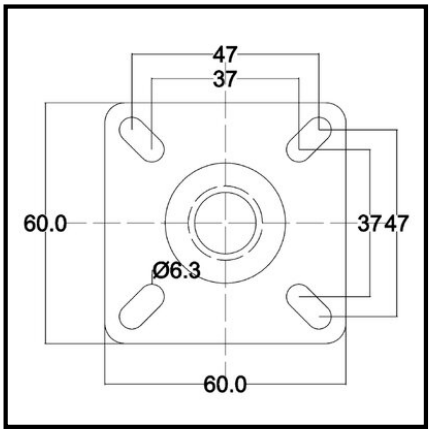

Données techniques

Ø roue	75 mm
Matière du bandage	caoutchouc thermoplastique gris
Hauteur	103 mm
Roulement	Moyeu lisse
Dimensions platine	60x60 mm
Largeur de roue	24 mm
Corps de roue	Plastique
Déport	38 mm
Ø trou de fixation	6.3 mm
Fixation	Platine à visser
Capacité de charge	75 kg
Entraxes de fixation	47x47/37x37 mm
Quantité d'emballage	1

Résistance au roulement	●●●●
Résistance à l'usure	●●●●
Protection du sol	●●●

Copyright 28.04.2026 | **Pegasus France Roues et Roulettes SAS** | www.pegasus-motion.com

Les illustrations, dessins, dimensions, etc. sont sujets à modification et ne sont donc pas contractuels.