S51-F10-306-326
Rouleaux porteurs tubulaires
Rouleaux porteurs tubulaires en plastique bleu

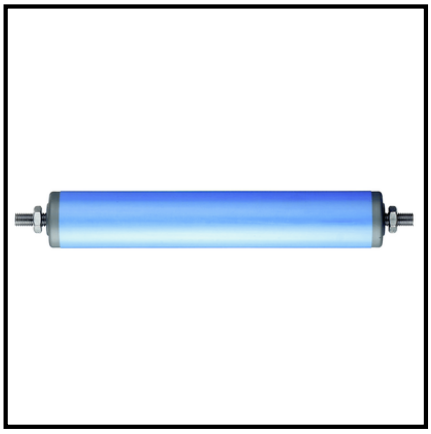

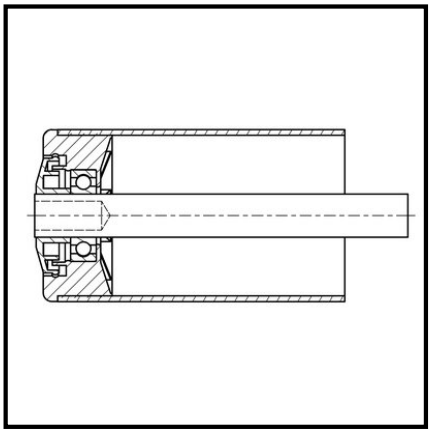

EAN 4021885111410

Données techniques

Ø extérieur du tube	50x2,8 mm
Longueur de montage	306 mm
Capacité de charge	50 kg
Variantes d'essieu	F10 mm
Longueur du rouleau	300 mm
Longueur de l'essieu	326 mm
Quantité d'emballage	1

Copyright 28.04.2026 I **Pegasus France Roues et Roulettes SAS** I www.pegasus-motion.com

Les illustrations, dessins, dimensions, etc. sont sujets à modification et ne sont donc pas contractuels.