L400.B55.251
Roulettes pivotantes
Roulette pour matériel de manutention



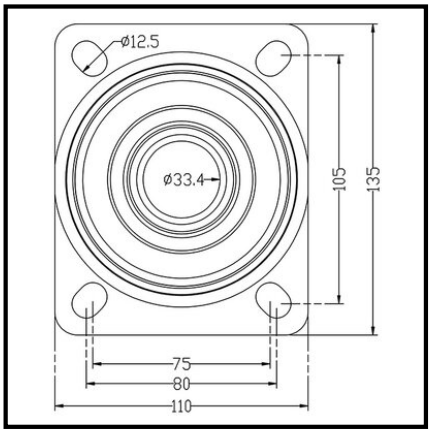

EAN 4021885075613

Données techniques

Ø roue	250 mm
Capacité de charge	300 kg
Matière du bandage	Caoutchouc noir
Hauteur	311 mm
Roulement	Roulement à rouleaux
Entraxes de fixation	140x105 mm
Dimensions platine	186x170 mm
Largeur de roue	60 mm
Corps de roue	Jante en acier, Ø 80 à 200mm avec pare-fil
Déport	80 mm
Ø trou de fixation	14 mm
Fixation	Platine à visser
Quantité d'emballage	1

Résistance au roulement	●●●
Résistance à l'usure	●●●
Protection du sol	●●●●

Copyright 28.04.2026 | **Pegasus France Roues et Roulettes SAS** | www.pegasus-motion.com

Les illustrations, dessins, dimensions, etc. sont sujets à modification et ne sont donc pas contractuels.