B16.303
Ruote
Ruota in poliammide

EAN 4021885088002

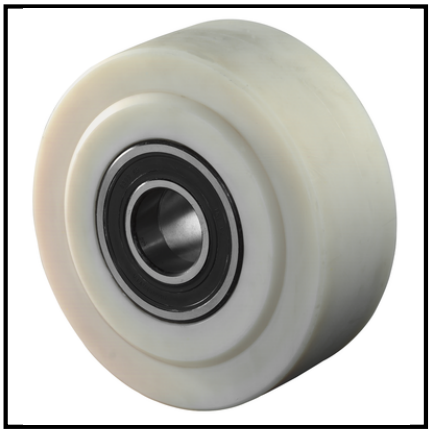

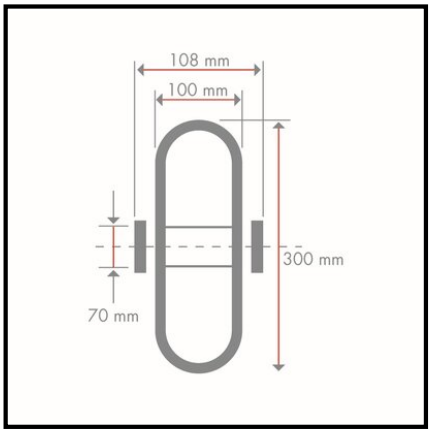

Technical data

Ø Ruota	
Capacità di carico	
Rivestimento	Poliammide colata
Tipo di scorrimento	Cuscinetto a sfere
Larghezza ruota	
Lunghezza del mozzo	
Corpo ruota	Poliammide colata
Ø foro asse/foro	
Materiale del cuscinetto	PA
Quantità per confezione	1

Resistenza al rotolamento	●●
Resistenza all'usura	●●
protezione del pavimento	●●

Copyright 28.04.2026 I **Pegasus Italia Ruote e Supporti SRL** I www.pegasus-motion.com

Le illustrazioni, i disegni, le dimensioni ecc. sono soggetti a modifiche e non sono quindi vincolanti.