L400.B83.200
Roulettes pivotantes
Roulette pour matériel de manutention

EAN 4021885096335



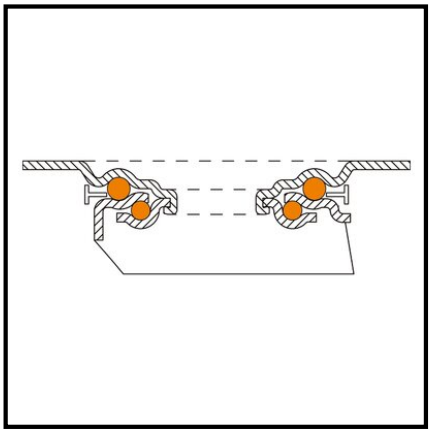

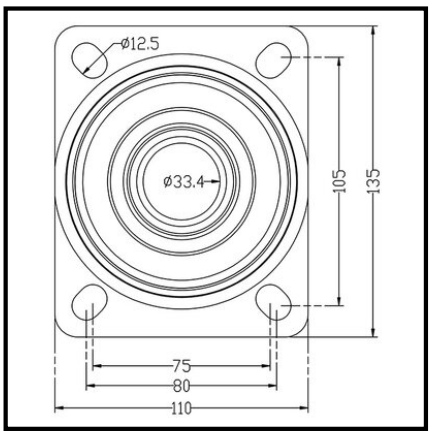

Données techniques

Ø roue	200 mm
Capacité de charge	350 kg
Matière du bandage	Caoutchouc élastique gris
Hauteur	235 mm
Roulement	Roulement à billes
Entraxes de fixation	105x75/80 mm
Dimensions platine	135x110 mm
Largeur de roue	50 mm
Corps de roue	Aluminium
Déport	58 mm
Ø trou de fixation	11 mm
Fixation	Platine à visser
Quantité d'emballage	1

Résistance au roulement	●●●●●
Résistance à l'usure	●●●●
Protection du sol	●●●●●

Copyright 28.04.2026 | **Pegasus France Roues et Roulettes SAS** | www.pegasus-motion.com

Les illustrations, dessins, dimensions, etc. sont sujets à modification et ne sont donc pas contractuels.