pegasus
Reliability in Motion

A320.A73.075
Ruota con supporti girevoli con freni
Ruota con supporto girevole con freno

EAN 4021885129989



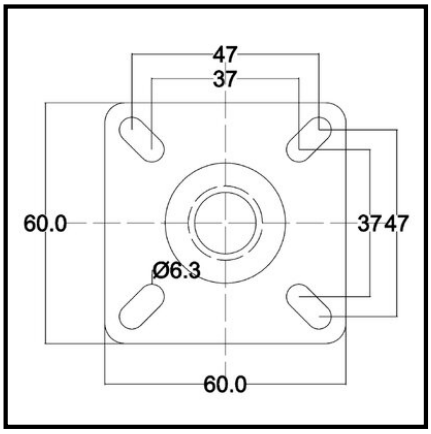

Technical data

Ø Ruota	
Capacità di carico	
Rivestimento	Materiale sintetico trasparente
Tipo di scorrimento	Foro passante
Dimensioni del piatto	
Ø foro per la vite	
Larghezza ruota	
Proiezione	
Corpo ruota	Materiale sintetico trasparente
Fissaggio	Piastra da avvitare
Distanza dei fori per le viti	
Altezza totale	
Quantità per confezione	1

Resistenza al rotolamento	●●
Resistenza all'usura	●●
protezione del pavimento	●●

Copyright 28.04.2026 I **Pegasus Italia Ruote e Supporti SRL** I www.pegasus-motion.com

Le illustrazioni, i disegni, le dimensioni ecc. sono soggetti a modifiche e non sono quindi vincolanti.