C10.150
Roues
Roue en polyuréthane

EAN 4021885032098

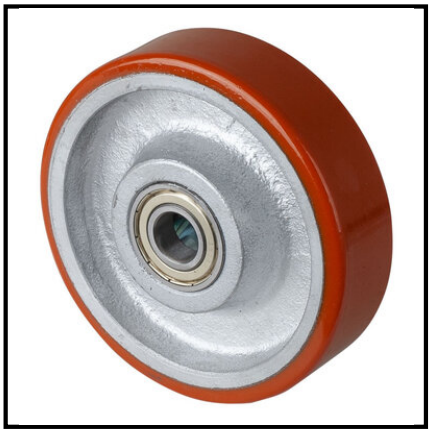

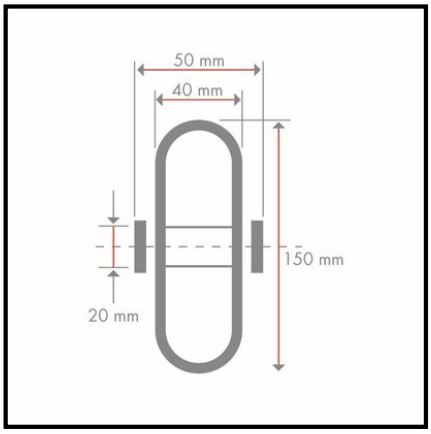

Données techniques

Ø roue	150 mm
Capacité de charge	500 kg
Matière du bandage	Polyuréthane moulé Prothane® 95 +/- 3 Shore A
Roulement	Roulement à billes
Largeur de roue	40 mm
Longueur du moyeu	50 mm
Corps de roue	Fonte
Ø alésage de la roue	20 mm
Dureté Shore	95 Shore A
Quantité d'emballage	1

Résistance au roulement	●●●●●
Résistance à l'usure	●●●●●
Protection du sol	●●

Copyright 28.04.2026 | **Pegasus France Roues et Roulettes SAS** | www.pegasus-motion.com

Les illustrations, dessins, dimensions, etc. sont sujets à modification et ne sont donc pas contractuels.