# L400.B80.180
## Roulettes pivotantes
## Roulette pour matériel de manutention

**EAN 4021885096137**



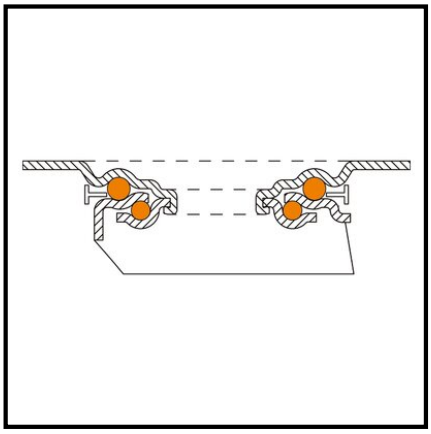

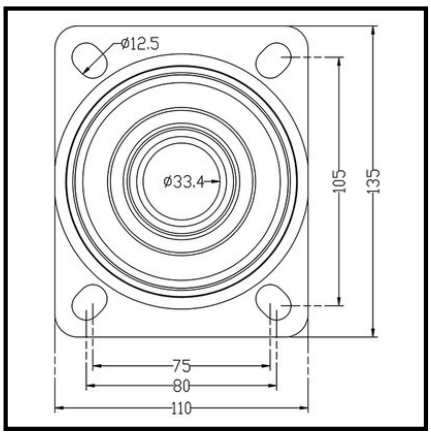


### Données techniques

| | |
|---|---|
| **Ø roue** | 180 mm |
| **Capacité de charge** | 300 kg |
| **Matière du bandage** | Caoutchouc élastique noir |
| **Hauteur** | 218 mm |
| **Roulement** | Roulement à billes |
| **Entraxes de fixation** | 105x75/80 mm |
| **Dimensions platine** | 135x110 mm |
| **Largeur de roue** | 50 mm |
| **Corps de roue** | Aluminium |
| **Déport** | 58 mm |
| **Ø trou de fixation** | 11 mm |
| **Fixation** | Platine à visser |
| **Quantité d'emballage** | 1 |

| | |
|---|---|
| **Résistance au roulement** | ●●●●● |
| **Résistance à l'usure** | ●●●● |
| **Protection du sol** | ●●●●● |

Copyright 28.04.2026 | **Pegasus France Roues et Roulettes SAS** | www.pegasus-motion.com

Les illustrations, dessins, dimensions, etc. sont sujets à modification et ne sont donc pas contractuels.