A300.A85.075
Roulettes pivotantes
Roulette d'appareil

EAN 4021885114121



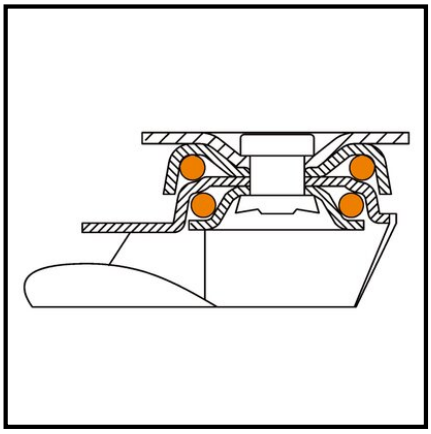

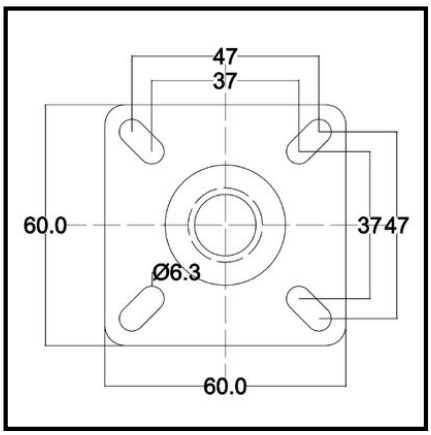

Données techniques

Ø roue	75 mm
Matière du bandage	caoutchouc thermoplastique gris
Hauteur	103 mm
Roulement	Roulement à billes
Dimensions platine	60x60 mm
Largeur de roue	24 mm
Corps de roue	Plastique
Déport	38 mm
Ø trou de fixation	6.3 mm
Fixation	Platine à visser
Capacité de charge	75 kg
Entraxes de fixation	47x47/37x37 mm
Quantité d'emballage	1

Résistance au roulement	●●●●●
Résistance à l'usure	●●●●
Protection du sol	●●●

Copyright 28.04.2026 | **Pegasus France Roues et Roulettes SAS** | www.pegasus-motion.com

Les illustrations, dessins, dimensions, etc. sont sujets à modification et ne sont donc pas contractuels.