S51-A10-417-447
Rouleaux porteurs tubulaires
Rouleaux porteurs tubulaires en plastique bleu

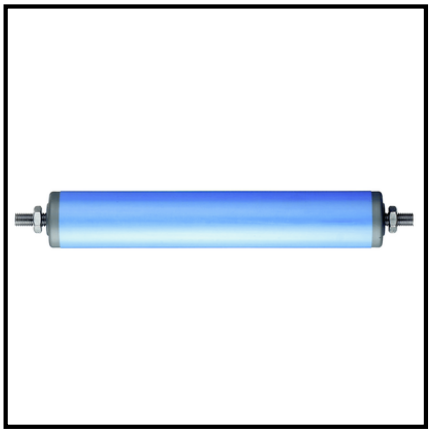

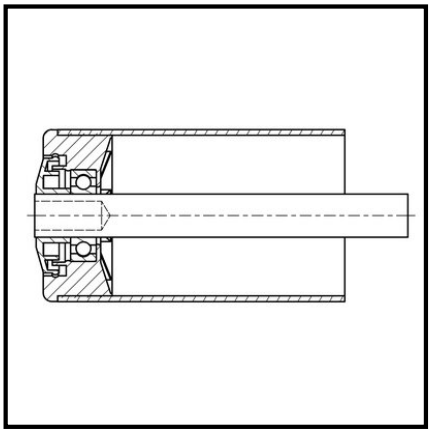

EAN 4021885111472

Données techniques

Ø extérieur du tube	50x2,8 mm
Longueur de montage	417 mm
Capacité de charge	30 kg
Variantes d'essieu	A10 mm
Longueur du rouleau	400 mm
Longueur de l'essieu	447 mm
Quantité d'emballage	1

Copyright 28.04.2026 | **Pegasus France Roues et Roulettes SAS** | www.pegasus-motion.com

Les illustrations, dessins, dimensions, etc. sont sujets à modification et ne sont donc pas contractuels.