B46.160
Roues
Roue en caoutchouc

EAN 4021885057442



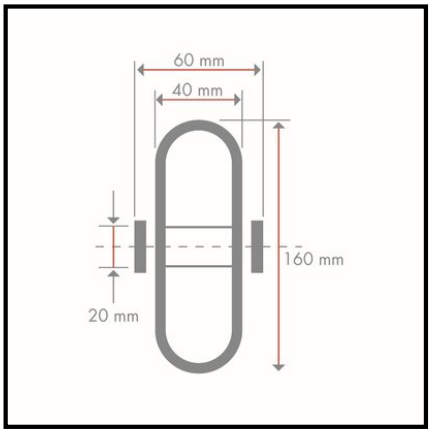

Données techniques

Ø roue	160 mm
Capacité de charge	135 kg
Matière du bandage	Caoutchouc gris
Roulement	Roulement à rouleaux
Largeur de roue	40 mm
Longueur du moyeu	60 mm
Corps de roue	Plastique
Ø alésage de la roue	20 mm
Quantité d'emballage	1

Résistance au roulement	●●●
Résistance à l'usure	●●●
Protection du sol	●●●●

Copyright 28.04.2026 | **Pegasus France Roues et Roulettes SAS** | www.pegasus-motion.com

Les illustrations, dessins, dimensions, etc. sont sujets à modification et ne sont donc pas contractuels.