L400.B90.162
Roulettes pivotantes
Roulette pour matériel de manutention



EAN 4021885076054

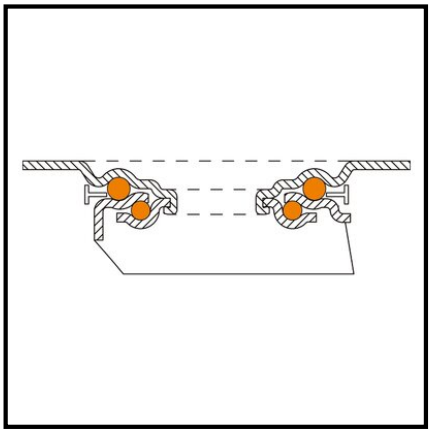

Données techniques

Ø roue	160 mm
Capacité de charge	400 kg
Matière du bandage	Polyuréthane moulé Prothane® 95 +/- 3 Shore A
Hauteur	200 mm
Roulement	Roulement à billes
Entraxes de fixation	105x80 mm
Dimensions platine	138x110 mm
Largeur de roue	50 mm
Corps de roue	Aluminium
Déport	58 mm
Ø trou de fixation	11 mm
Fixation	Platine à visser
Quantité d'emballage	1

Résistance au roulement	●●●●●
Résistance à l'usure	●●●●●
Protection du sol	●●

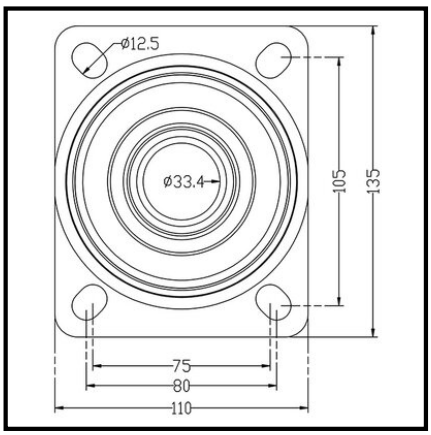

Copyright 28.04.2026 | **Pegasus France Roues et Roulettes SAS** | www.pegasus-motion.com

Les illustrations, dessins, dimensions, etc. sont sujets à modification et ne sont donc pas contractuels.