L410.A90.058
Ruota con supporto fisso
Ruote con supporto

EAN 4021885005993



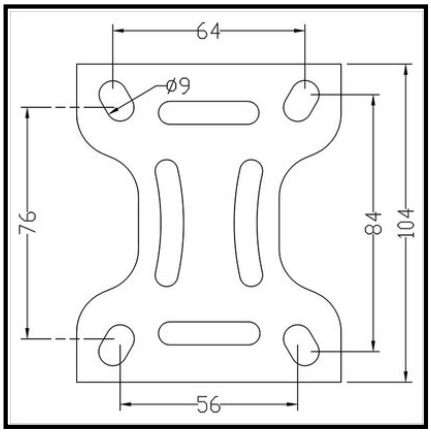

Technical data

Ø Ruota	
Portata	
Rivestimento	Materiale sintetico
Altezza totale	
Tipo di scorrimento	Foro passante
Interasse fori di fissaggio	
Dimensioni della piastra	
Larghezza ruota	
Corpo ruota	Materiale sintetico
Disassamento	
Ø Fori di fissaggio	
Fissaggio	Piastra da avvitare
Quantità per confezione	1

Forza di spinta	●●
Resistenza all'usura	●●
protezione del pavimento	●●

Copyright 03.11.2026 I **Pegasus Italia Ruote e Supporti SRL** I www.pegasus-motion.com

Le illustrazioni, i disegni, le dimensioni ecc. sono soggetti a modifiche e non sono quindi vincolanti.