C40.80.20B
Roues
Galet en polyuréthane



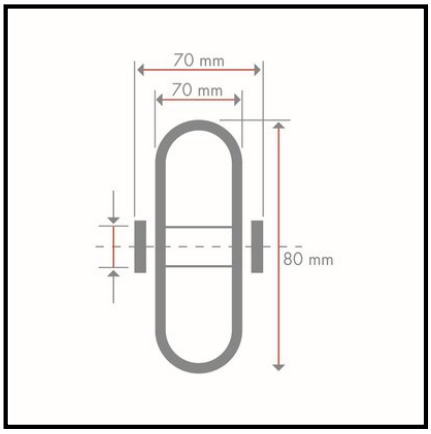

EAN 4021885030520

Données techniques

Ø roue	80 mm
Capacité de charge	700 kg
Matière du bandage	Polyuréthane moulé 95 +/- 3 Shore A
Roulement	Roulement à billes
Largeur de roue	70 mm
Longueur du moyeu	70 mm
Corps de roue	Acier
Type de roulement à billes	6204-Z
Ø alésage de la roue	20 mm
Quantité d'emballage	1

Résistance au roulement	●●●●●
Résistance à l'usure	●●●●●
Protection du sol	●●

Copyright 28.04.2026 | **Pegasus France Roues et Roulettes SAS** | www.pegasus-motion.com

Les illustrations, dessins, dimensions, etc. sont sujets à modification et ne sont donc pas contractuels.