C121.A85.151
Roulette pivotante avec dispositif de blocage
Roulette d'appareil lourd



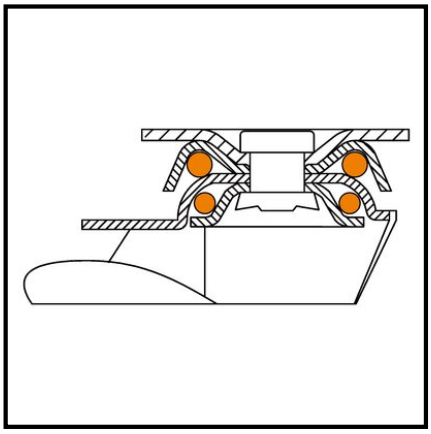

EAN 4021885104856

Données techniques

Ø roue	150 mm
Capacité de charge	100 kg
Matière du bandage	caoutchouc thermoplastique gris
Hauteur	188 mm
Roulement	Roulement à billes (80, 150mm Ø avec pare-fil métallique)
Ø trou central	12.2 mm
Largeur de roue	32 mm
Corps de roue	Plastique
Déport	45 mm
Fixation	Trou central
Quantité d'emballage	1

Résistance au roulement	●●●●●
Résistance à l'usure	●●●●
Protection du sol	●●●

Copyright 28.04.2026 | **Pegasus France Roues et Roulettes SAS** | www.pegasus-motion.com

Les illustrations, dessins, dimensions, etc. sont sujets à modification et ne sont donc pas contractuels.