B46.080
Roues
Roue en caoutchouc

EAN 4021885041946



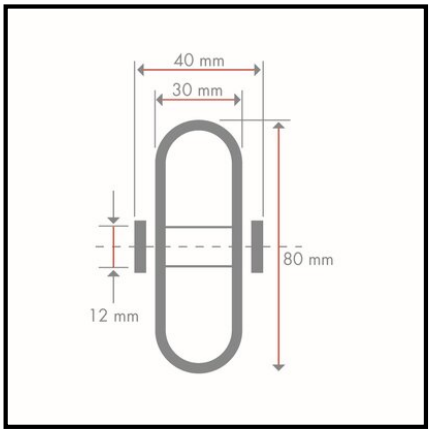

Données techniques

Ø roue	80 mm
Capacité de charge	50 kg
Matière du bandage	Caoutchouc gris
Roulement	Roulement à rouleaux
Largeur de roue	30 mm
Longueur du moyeu	40 mm
Corps de roue	Plastique
Ø alésage de la roue	12 mm
Quantité d'emballage	1

Résistance au roulement	●●●
Résistance à l'usure	●●●
Protection du sol	●●●●

Copyright 28.04.2026 | **Pegasus France Roues et Roulettes SAS** | **www.pegasus-motion.com**

Les illustrations, dessins, dimensions, etc. sont sujets à modification et ne sont donc pas contractuels.