L600.B80.250
Roulettes pivotantes
Roulette pour charges lourdes



EAN 4021885104214

Données techniques

Ø roue	250 mm
Capacité de charge	550 kg
Matière du bandage	Caoutchouc élastique noir
Hauteur	290 mm
Roulement	Roulement à billes
Entraxes de fixation	104x78 mm
Dimensions platine	135x110 mm
Largeur de roue	50 mm
Corps de roue	Aluminium
Déport	58 mm
Ø trou de fixation	11 mm
Fixation	Platine à visser
Quantité d'emballage	1

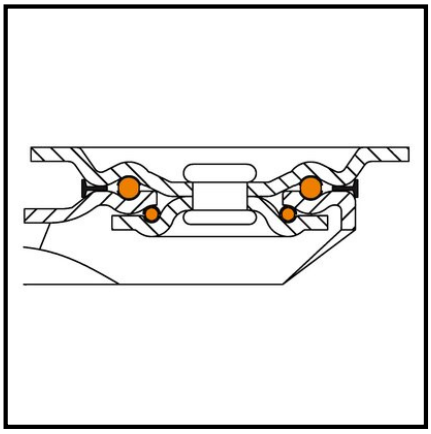

Résistance au roulement	●●●●●
Résistance à l'usure	●●●●
Protection du sol	●●●●●

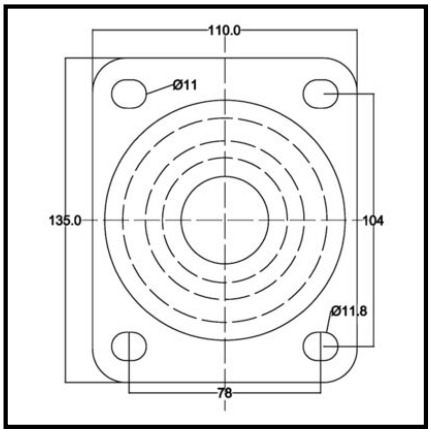

Copyright 28.04.2026 | **Pegasus France Roues et Roulettes SAS** | www.pegasus-motion.com

Les illustrations, dessins, dimensions, etc. sont sujets à modification et ne sont donc pas contractuels.