pegasus
Reliability in Motion

# L420.C91.200
# Ruota con supporti girevoli con freno totale
# Rullo di trasporto

## EAN 4021885109486



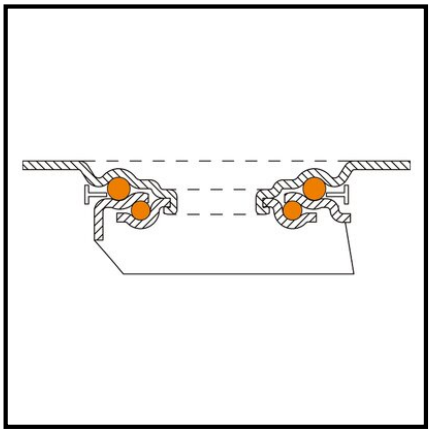

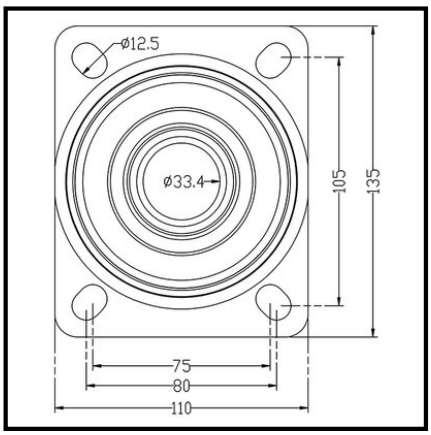


## Technical data

| | |
|---|---|
| **Ø Ruota** | |
| **Capacità di carico** | |
| **Rivestimento** | Poliuretano |
| **Altezza totale** | |
| **Tipo di scorrimento** | Cuscinetto a rullini |
| **Distanza dei fori per le viti** | |
| **Dimensioni del piatto** | |
| **Larghezza ruota** | |
| **Corpo ruota** | Cerchio in alluminio verniciato a polvere color argento |
| **Proiezione** | |
| **Ø foro per la vite** | |
| **Fissaggio** | Piastra da avvitare |
| **Quantità per confezione** | 1 |

| | |
|---|---|
| **Resistenza al rotolamento** | ●● |
| **Resistenza all'usura** | ●● |
| **protezione del pavimento** | ●● |

Copyright 28.04.2026 I **Pegasus Italia Ruote e Supporti SRL** I www.pegasus-motion.com

Le illustrazioni, i disegni, le dimensioni ecc. sono soggetti a modifiche e non sono quindi vincolanti.