L420.B10.250
Roulette pivotante avec dispositif de blocage
Roulette pour matériel de manutention

EAN 4021885083038



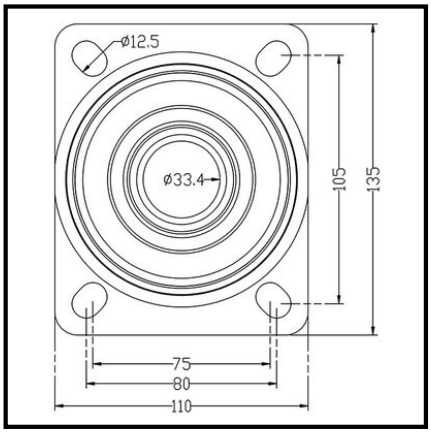

Données techniques

Ø roue	250 mm
Capacité de charge	600 kg
Matière du bandage	Plastique
Hauteur	303 mm
Roulement	Roulement à rouleaux
Entraxes de fixation	105x75 mm
Dimensions platine	138x110 mm
Largeur de roue	50 mm
Corps de roue	Plastique
Déport	55 mm
Ø trou de fixation	11 mm
Fixation	Platine à visser
Quantité d'emballage	1

Résistance au roulement	●●●●●
Résistance à l'usure	●●●●●
Protection du sol	●

Copyright 28.04.2026 | **Pegasus France Roues et Roulettes SAS** | **www.pegasus-motion.com**

Les illustrations, dessins, dimensions, etc. sont sujets à modification et ne sont donc pas contractuels.