pegasus
Reliability in Motion

B100.A89.075
Roulettes pivotantes
Roulette double

EAN 4021885112363

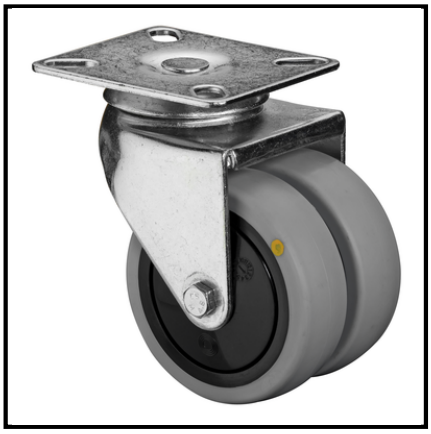

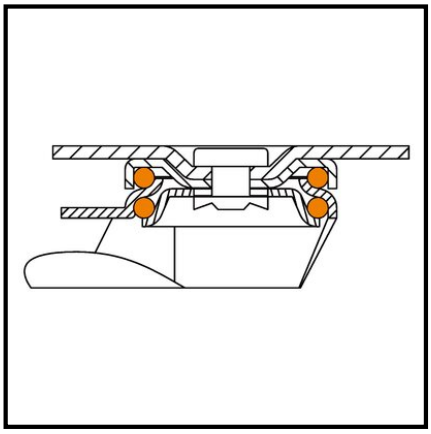

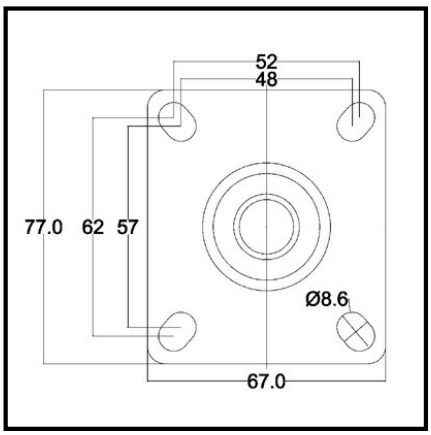

Données techniques

Ø roue	75 mm
Matière du bandage	caoutchouc thermoplastique gris, conductible d'électricité
Hauteur	102 mm
Roulement	Roulement à billes
Entraxes de fixation	62x52/50x42 mm
Dimensions platine	77x67 mm
Largeur de roue	2x24 mm
Corps de roue	Plastique
Déport	33 mm
Ø trou de fixation	8.5 mm
Fixation	Platine à visser
Capacité de charge	100 kg
Quantité d'emballage	1

Résistance au roulement	●●●●●
Résistance à l'usure	●●●●
Protection du sol	●●●

Copyright 28.04.2026 | **Pegasus France Roues et Roulettes SAS** | www.pegasus-motion.com

Les illustrations, dessins, dimensions, etc. sont sujets à modification et ne sont donc pas contractuels.