B40.126
Roues
Roue en caoutchouc

EAN 4021885121600



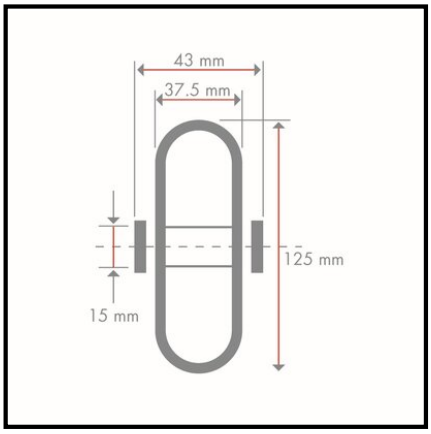

Données techniques

Ø roue	125 mm
Capacité de charge	100 kg
Matière du bandage	Caoutchouc noir
Roulement	Moyeu lisse
Largeur de roue	37.5 mm
Longueur du moyeu	43 mm
Corps de roue	Plastique noir
Ø alésage de la roue	15 mm
Quantité d'emballage	1

Résistance au roulement	●●●
Résistance à l'usure	●●●
Protection du sol	●●●●

Copyright 28.04.2026 | **Pegasus France Roues et Roulettes SAS** | www.pegasus-motion.com

Les illustrations, dessins, dimensions, etc. sont sujets à modification et ne sont donc pas contractuels.