LB510.B10.100
Roulettes fixes
Roulette pour matériel de manutention

EAN 4021885103545



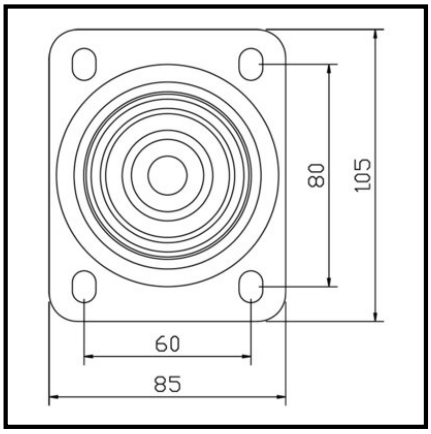

Données techniques

Ø roue	100 mm
Capacité de charge	175 kg
Matière du bandage	Plastique
Hauteur	132 mm
Roulement	Roulement à rouleaux
Entraxes de fixation	80x60 mm
Dimensions platine	105x85 mm
Largeur de roue	30 mm
Corps de roue	Plastique
Ø trou de fixation	9 mm
Fixation	Platine à visser
Quantité d'emballage	1

Résistance au roulement	●●●●●
Résistance à l'usure	●●●●●
Protection du sol	●

Copyright 03.11.2026 I **Pegasus France Roues et Roulettes SAS** I www.pegasus-motion.com

Les illustrations, dessins, dimensions, etc. sont sujets à modification et ne sont donc pas contractuels.