C40.82.20K
Roues
Galet en polyuréthane



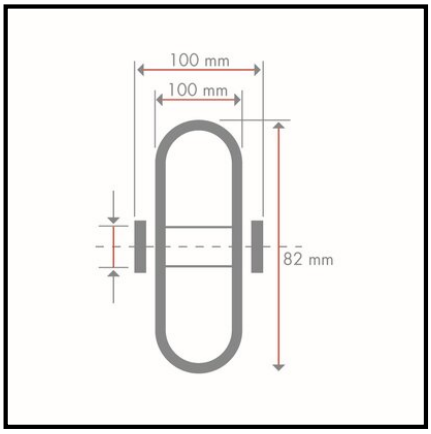

EAN 4021885030728

Données techniques

Ø roue	82 mm
Capacité de charge	1000 kg
Matière du bandage	Polyuréthane moulé 95 +/- 3 Shore A
Roulement	Roulement à billes
Largeur de roue	100 mm
Longueur du moyeu	100 mm
Corps de roue	Acier
Type de roulement à billes	6204-Z
Ø alésage de la roue	20 mm
Quantité d'emballage	1

Résistance au roulement
Résistance à l'usure
Protection du sol

Copyright 28.04.2026 | **Pegasus France Roues et Roulettes SAS** | www.pegasus-motion.com

Les illustrations, dessins, dimensions, etc. sont sujets à modification et ne sont donc pas contractuels.