pegasus
Reliability in Motion

LS420.B80.125
Roulette pivotante avec dispositif de blocage total
Roulette pour matériel de manutention

EAN 4021885096168



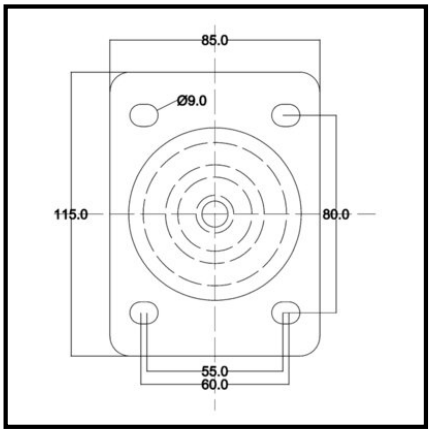

Données techniques

Ø roue	125 mm
Capacité de charge	150 kg
Matière du bandage	Caoutchouc élastique noir
Hauteur	155 mm
Roulement	Roulement à billes
Entraxes de fixation	80x55/60 mm
Dimensions platine	115x85 mm
Largeur de roue	40 mm
Corps de roue	Aluminium
Déport	34 mm
Ø trou de fixation	9 mm
Fixation	Platine à visser
Quantité d'emballage	1

Résistance au roulement	●●●●●
Résistance à l'usure	●●●●
Protection du sol	●●●●●

Copyright 28.04.2026 | **Pegasus France Roues et Roulettes SAS** | www.pegasus-motion.com

Les illustrations, dessins, dimensions, etc. sont sujets à modification et ne sont donc pas contractuels.