B55.250
Ruote
Ruota in gomma

EAN 4021885000417



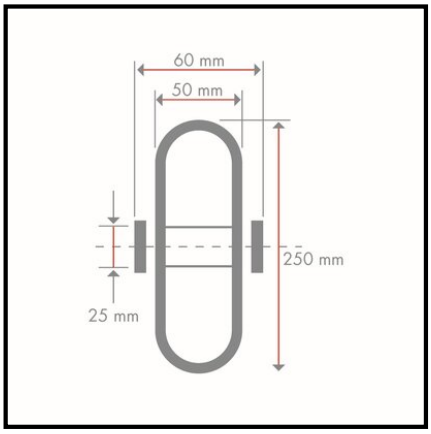

Technical data

Ø Ruota	
Capacità di carico	
Rivestimento	Gomma nera
Tipo di scorrimento	Cuscinetto a rullini
Larghezza ruota	
Lunghezza del mozzo	
Corpo ruota	Cerchio in acciaio zincato
Ø foro asse/foro	
Quantità per confezione	1

Resistenza al rotolamento	● ●
Resistenza all'usura	● ●
protezione del pavimento	● ●

Copyright 28.04.2026 I **Pegasus Italia Ruote e Supporti SRL** I www.pegasus-motion.com

Le illustrazioni, i disegni, le dimensioni ecc. sono soggetti a modifiche e non sono quindi vincolanti.