# L410.B90.202
## Roulettes fixes
## Roulette pour matériel de manutention

**EAN 4021885076016**



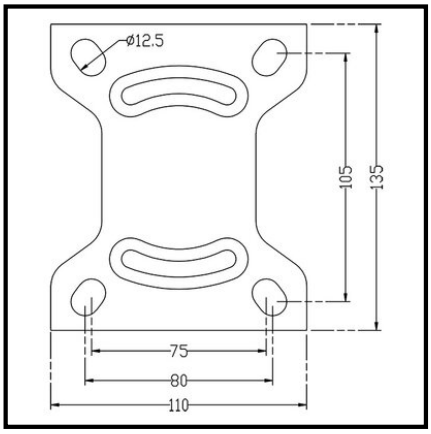


### Données techniques

| | |
|---|---|
| **Ø roue** | 200 mm |
| **Capacité de charge** | 400 kg |
| **Matière du bandage** | Polyuréthane moulé Prothane® 95 +/- 3 Shore A |
| **Hauteur** | 235 mm |
| **Roulement** | Roulement à billes |
| **Entraxes de fixation** | 105x80 mm |
| **Dimensions platine** | 138x109 mm |
| **Largeur de roue** | 50 mm |
| **Corps de roue** | Aluminium |
| **Ø trou de fixation** | 11 mm |
| **Fixation** | Platine à visser |
| **Quantité d'emballage** | 1 |

| | |
|---|---|
| **Résistance au roulement** | ●●●●● |
| **Résistance à l'usure** | ●●●●● |
| **Protection du sol** | ●● |

Copyright 03.11.2026 I **Pegasus France Roues et Roulettes SAS** I **www.pegasus-motion.com**

Les illustrations, dessins, dimensions, etc. sont sujets à modification et ne sont donc pas contractuels.