pegasus
Reliability in Motion

L420.B55.201
Roulette pivotante avec dispositif de blocage total
Roulette pour matériel de manutention



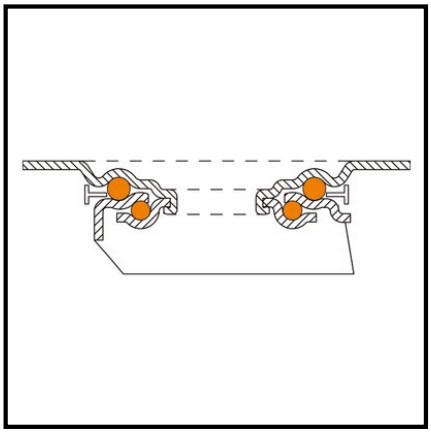

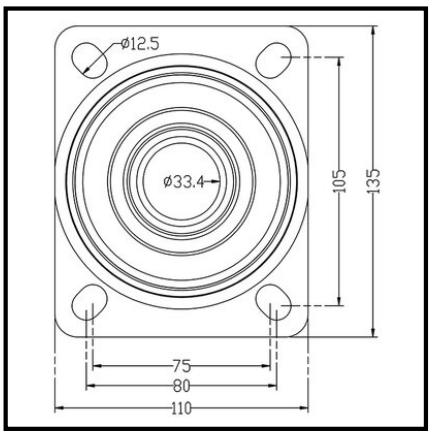

EAN 4021885058333

Données techniques

Ø roue	200 mm
Capacité de charge	205 kg
Matière du bandage	Caoutchouc noir
Hauteur	235 mm
Roulement	Roulement à rouleaux
Entraxes de fixation	105x75/80 mm
Dimensions platine	135x110 mm
Largeur de roue	50 mm
Corps de roue	Jante en acier, Ø 80 à 200mm avec pare-fil
Déport	58 mm
Ø trou de fixation	11 mm
Fixation	Platine à visser
Quantité d'emballage	1

Résistance au roulement	●●●
Résistance à l'usure	●●●
Protection du sol	●●●●

Copyright 28.04.2026 | **Pegasus France Roues et Roulettes SAS** | www.pegasus-motion.com

Les illustrations, dessins, dimensions, etc. sont sujets à modification et ne sont donc pas contractuels.