pegasus
Reliability in Motion

LS420.C10.125
Roulette pivotante avec dispositif de blocage total
Roulette pour matériel de manutention

EAN 4021885076528



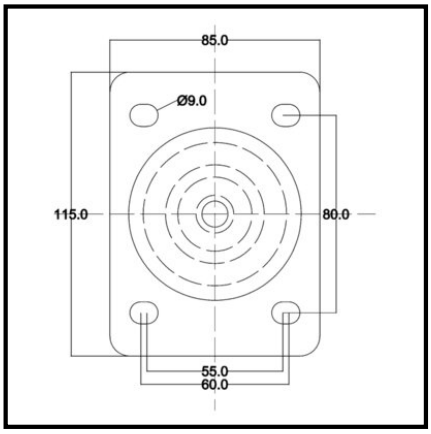

Données techniques

Ø roue	125 mm
Capacité de charge	200 kg
Matière du bandage	Polyuréthane moulé Prothane® 95 +/- 3 Shore A
Hauteur	155 mm
Roulement	Roulement à billes
Entraxes de fixation	80x55/60 mm
Dimensions platine	115x85 mm
Largeur de roue	30 mm
Corps de roue	Fonte
Déport	48 mm
Ø trou de fixation	11 mm
Fixation	Platine à visser
Quantité d'emballage	1

Résistance au roulement	●●●●●
Résistance à l'usure	●●●●●
Protection du sol	●●

Copyright 15.07.2026 I **Pegasus France Roues et Roulettes SAS** I www.pegasus-motion.com

Les illustrations, dessins, dimensions, etc. sont sujets à modification et ne sont donc pas contractuels.