A300.A73.075
Roulettes pivotantes
Roulette pivotante

EAN 4021885129958



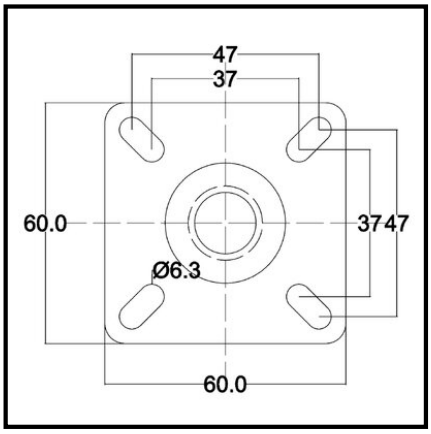

Données techniques

Ø roue	75 mm
Capacité de charge	50 kg
Matière du bandage	Plastique transparent
Roulement	Moyeu lisse
Dimensions platine	60x60 mm
Ø trou de fixation	6.3 mm
Largeur de roue	23 mm
Déport	38 mm
Corps de roue	Plastique transparent
Fixation	Platine à visser
Entraxes de fixation	47x47/37x37 mm
Hauteur	103 mm
Quantité d'emballage	1

Résistance au roulement	●●●●
Résistance à l'usure	●●●●●
Protection du sol	●●

Copyright 28.04.2026 | **Pegasus France Roues et Roulettes SAS** | www.pegasus-motion.com

Les illustrations, dessins, dimensions, etc. sont sujets à modification et ne sont donc pas contractuels.