# B121.A89.075
# Roulette pivotante avec dispositif de blocage
# Roulette double

## EAN 4021885112394



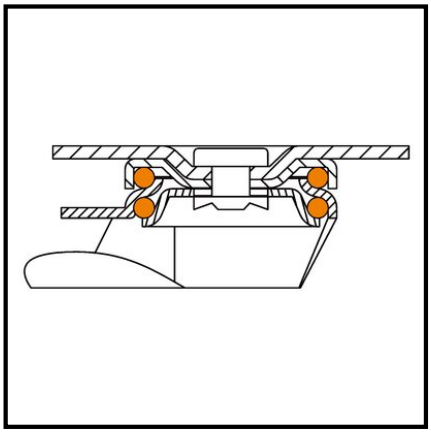

## Données techniques

| | |
|---|---|
| **Ø roue** | 75 mm |
| **Matière du bandage** | caoutchouc thermoplastique gris, conductible d'électricité |
| **Hauteur** | 99 mm |
| **Roulement** | Roulement à billes |
| **Ø trou central** | 10.2 mm |
| **Largeur de roue** | 2x24 mm |
| **Corps de roue** | Plastique |
| **Déport** | 33 mm |
| **Fixation** | Trou central |
| **Capacité de charge** | 100 kg |
| **Quantité d'emballage** | 1 |

| | |
|---|---|
| **Résistance au roulement** | ●●●●● |
| **Résistance à l'usure** | ●●●● |
| **Protection du sol** | ●●● |

Copyright 28.04.2026 | **Pegasus France Roues et Roulettes SAS** | www.pegasus-motion.com

Les illustrations, dessins, dimensions, etc. sont sujets à modification et ne sont donc pas contractuels.