# L410.B45.125
# Roulettes fixes
# Roulette pour matériel de manutention

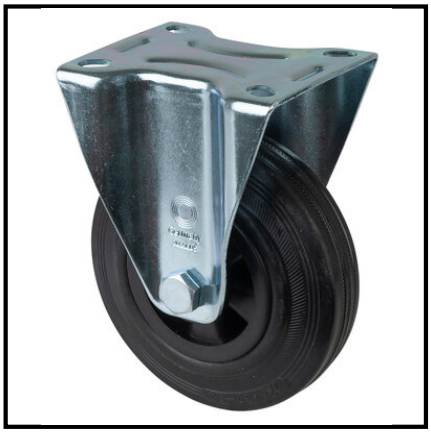

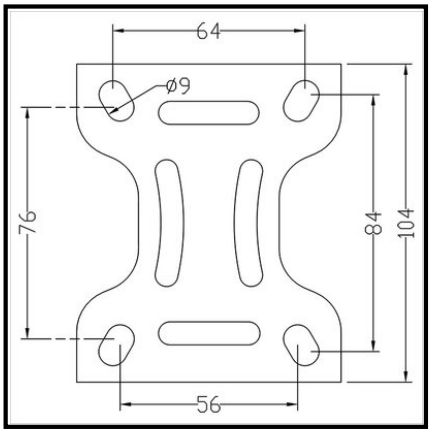


**EAN 4021885003937**

## Données techniques

| | |
|---|---|
| **Ø roue** | 125 mm |
| **Capacité de charge** | 100 kg |
| **Matière du bandage** | Caoutchouc noir |
| **Hauteur** | 155 mm |
| **Roulement** | Roulement à rouleaux |
| **Entraxes de fixation** | 84x64/76x56 mm |
| **Dimensions platine** | 105x80 mm |
| **Largeur de roue** | 37,5 mm |
| **Corps de roue** | Plastique |
| **Ø trou de fixation** | 9 mm |
| **Fixation** | Platine à visser |
| **Quantité d'emballage** | 1 |

| | |
|---|---|
| **Résistance au roulement** | ●●● |
| **Résistance à l'usure** | ●●● |
| **Protection du sol** | ●●●● |

Copyright 03.11.2026 I **Pegasus France Roues et Roulettes SAS** I **www.pegasus-motion.com**

Les illustrations, dessins, dimensions, etc. sont sujets à modification et ne sont donc pas contractuels.