L410.C10.200
Ruota con supporto fisso
Ruote con supporto

EAN 4021885096670



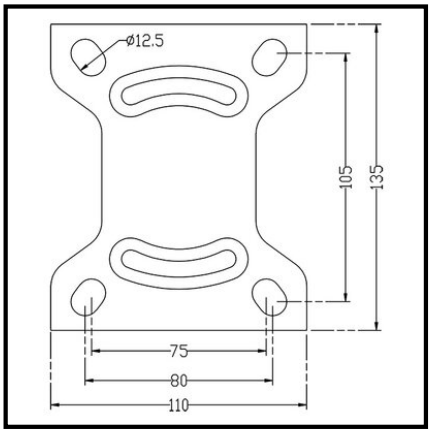

Technical data

Ø Ruota	
Portata	
Rivestimento	Poliuretano colato Prothane® 95 +/-3 Shore A
Altezza totale	
Tipo di scorrimento	Cuscinetto a sfere
Interasse fori di fissaggio	
Dimensioni della piastra	
Larghezza ruota	
Corpo ruota	Ghisa
Ø Fori di fissaggio	
Fissaggio	Piastra da avvitare
Quantità per confezione	1

Forza di spinta	● ●
Resistenza all'usura	● ●
protezione del pavimento	● ●

Copyright 03.11.2026 I **Pegasus Italia Ruote e Supporti SRL** I www.pegasus-motion.com

Le illustrazioni, i disegni, le dimensioni ecc. sono soggetti a modifiche e non sono quindi vincolanti.