L410.C90.200
Roulettes fixes
Roulette pour matériel de manutention

EAN 4021885007683



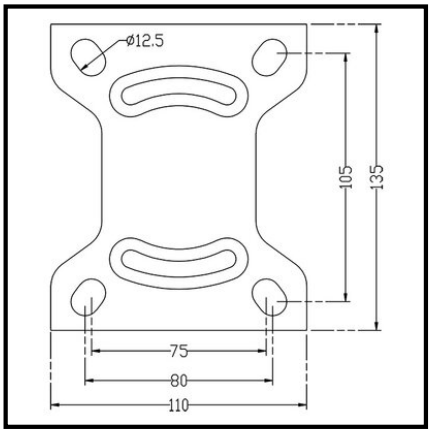

Données techniques

Ø roue	200 mm
Capacité de charge	75 kg
Matière du bandage	Pneumatique, caoutchouc noir
Hauteur	235 mm
Roulement	Roulement à rouleaux
Entraxes de fixation	105x75 mm
Dimensions platine	135x105 mm
Largeur de roue	50 mm
Corps de roue	Jante en acier
Ø trou de fixation	11 mm
Fixation	Platine à visser
Quantité d'emballage	1

Résistance au roulement	●●●
Résistance à l'usure	●●●●
Protection du sol	●●●●●

Copyright 03.11.2026 I **Pegasus France Roues et Roulettes SAS** I www.pegasus-motion.com

Les illustrations, dessins, dimensions, etc. sont sujets à modification et ne sont donc pas contractuels.